CRTIFICAT D' INSTALLATION

Je soussigné installateur certifie avoir fait personnellement l'installation du dispositif du véhicule ci décrit, conforme aux instructions du constructeur.

Par :

Vendu le : .....

Type de dispositif : ☐ **839**

Véhicule : .....

GEMINI Technologies S.p.A.

Via Luigi Galvani 12 - 21020 Bodio Lomnago (VA) - Italia

Tel. +39 0332 943211 - Fax +39 0332 948080

Web site: www.gemini-alarm.com

GEMINI® ALARM SYSTEMS

839

MODE D'EMPLOI ET D'INSTALLATION

F

CERMET SISTEMA DI GESTIONE CERTIFICATO Reg. n.532-A UNI EN ISO 9001:2008

CE

Made in Italy

AC 2729/F Rev. 00 - 06/10

F

SOMMAIRE

1.0 - INTRODUCTION..... PAG. 02

MANUEL POUR L'UTILISATEUR

2.0 - DESCRIPTION DU FONCTIONNEMENT..... PAG. 03
2.1 - Verrouillage des serrures du véhicule..... PAG. 03
2.2 - Verrouillage des serrures du véhicule et commande confort..... PAG. 03
2.3 - Ouverture des serrures du véhicule..... PAG. 03
3.0 - REMPLACEMENT DES BATTERIES DE LA RADIOCOMMANDE..... PAG. 03

MANUEL POUR L'INSTALLATEUR

4.0 - TABLEAU DU CONNECTEUR..... PAG. 04
5.0 - SCHEMA ÉLECTRIQUE COMPLET..... PAG. 05
6.0 - APPRENTISSAGE NOUVEAUX DISPOSITIFS..... PAG. 06
7.0 - EFFACEMENT DES PAG. 07
DISPOSITIFS.....S..... PAG. 08
8.0 - DESCRIPTION DES FONCTIONS PROGRAMMABLES..... PAG. 08
8.1 - Activation anti-distraction et fermeture des serrures..... PAG. 08
8.2 - Sélection des temps des fermetures..... PAG. 08
8.3 - Commande confort..... PAG. 08
8.4 - Double impulsion à l'ouverture..... PAG. 08
8.5 - Sélection polarité poussoirs portes..... PAG. 08
9.0 - PROGRAMMATION DU SYSTÈME..... PAG. 09
10.0 - CONDITIONS DE GARANTIE.....
11.0 - DIRECTIVE SUR DÉCHETS D'ÉQUIPEMENTS ÉLECTRIQUES ET PAG. 09
ÉLECTRONIQUES (DEEE)..... PAG. 09

1.0 - INTRODUCTION

Cher Client,
Des symboles ont été ajoutés pour indiquer à l'usager et à l'installateur quelques-uns des fonctionnements ou des connexions particulières. Ils sont décrits ci-après:

Indications utiles pour l'usager.
Ce symbole signale à l'usager des indications utiles pour l'emploi diversifié du système ou bien il signale tout simplement des conseils pour l'emploi.

Indications utiles pour l'installateur.
Ce symbole signale à l'installateur un fonctionnement différent suivant la liaison et la programmation du système, ou bien il signale tout simplement des indications utiles pour l'installation.

MANUEL POUR L'UTILISATEUR

2.0 - DESCRIPTION DU FONCTIONNEMENT

La présente notice mentionne un LED et les divers signaux optiques émis par ce dernier. Le LED est un élément facultatif qui est disponible séparément.

2.1 - VERROUILLAGE DES SERRURES DU VÉHICULE

Appuyer sur la touche de la radiocommande; la diode s'allume fixe pendant 10" et les indicateurs de direction clignotent deux fois pour confirmer l'opération.
Après 10", le LED commence à clignoter jusqu'à ce que le système soit désarmé.

2.2 - VERROUILLAGE DES SERRURES ET COMMANDE CONFORT

Si la fonction confort est activée, les portes seront automatiquement verrouillées et les vitres remontées. Dans ce cas, la diode reste allumé fixe pendant toute la durée de la fermeture confort et encore 10" après.
Si la radiocommande est dotée de deux boutons, la fonction confort peut être exclue en appuyant d'abord sur la touche pointillée (verrouillage) et ensuite sur la touche lisse (exclusion confort).

2.3 - OUVERTURE DES SERRURES DU VÉHICULE

Appuyer sur la touche de la radiocommande; les indicateurs de direction clignotent trois fois pour confirmer l'opération.

3.0 - REMPLACEMENT DES BATTERIES DE LA RADIOCOMMANDE

Pour prévenir une panne de fonctionnement, la radiocommande a été dotée d'un dispositif qui signale l'état de charge des batteries qu'elle contient.
Pendant l'utilisation normale, quand on appuie sur le poussoir de commande, la LED vert s'allume de manière fixe.
Si l'état de charge des batteries descend sous le niveau qui garantit le bon fonctionnement de la radiocommande, quand on appuie sur le poussoir de la commande la LED vert se met à clignoter pour avertir l'utilisateur qu'il faut remplacer les batteries.
Pour remplacer les batteries suivre les instructions ci-après.

Séparer les deux coquilles de la radiocommande en prenant soin de ne pas abîmer le circuit à l'intérieur.

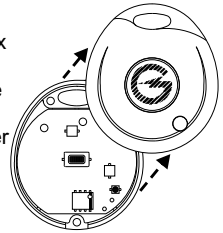

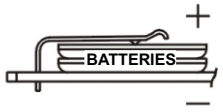

Sortir les batteries épuisées de leur logement et placer les nouvelles batteries dans leur logement en prenant soin de ne pas inverser la polarité.

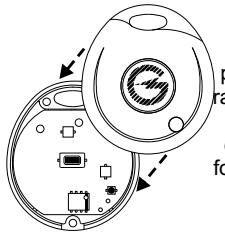

Refermer les coquilles en plastique de la radiocommande et procéder à des essais de fonctionnement.

Employer seulement des batteries du type CR1616. L'emploi de batteries différentes de celles qui sont conseillées peut endommager de façon irréparable la radiocommande. Ne pas abandonner les batteries épuisées dans la nature mais les jeter dans les contenants spéciaux.

4.0 - TABLEAU DU CONNECTEUR

POSITION	FONCTION DU FIL	COULEUR DU FIL
- 1 -	-------	-------
- 2 -	Entrée poussoirs portes	VERT-MARRON
- 3 -	Positive sous clé	JAUNE
- 4 -	-------	-------
- 5 -	-------	-------
- 6 -	Masse alimentation	MARRON
- 7 -	-------	-------
- 8 -	Sortie positive avec système activé (+A)	ROSE
- 9 -	Sortie négative du LED	NOIR
- 10 -	Sortie positive du LED	ROUGE
- 11 -	Positif alimentation	ROUGE
- 12 -	Antenne	NOIR
- 13 -	-------	-------
- 14 -	-------	-------
- 15 -	-------	-------
- 16 -	Sortie positif/négatif feux de direction	ORANGE
- 17 -	Sortie positif/négatif feux de direction	ORANGE
- 18 -	Commun positif/négatif feux de direction	BLANC-ROUGE
- 19 -	Fermetures centralisées	ROUGE-GRIS
- 20 -	Fermetures centralisées	ROUGE-MARRON
- 21 -	Fermetures centralisées	ROUGE-BLEU
- 22 -	Fermetures centralisées	JAUNE-BLEU
- 23 -	Fermetures centralisées	JAUNE-MARRON
- 24 -	Fermetures centralisées	JAUNE-GRIS

Le fil JAUNE du positif sous clé et le fil VERT-MARRON du poussoir porte DOIVENT être raccordés pour certains mode de fonctionnement ou de programmation. Veuillez donc TOUJOURS effectuer ces connexions.

5.0 - SCHEMA ÉLECTRIQUE COMPLET

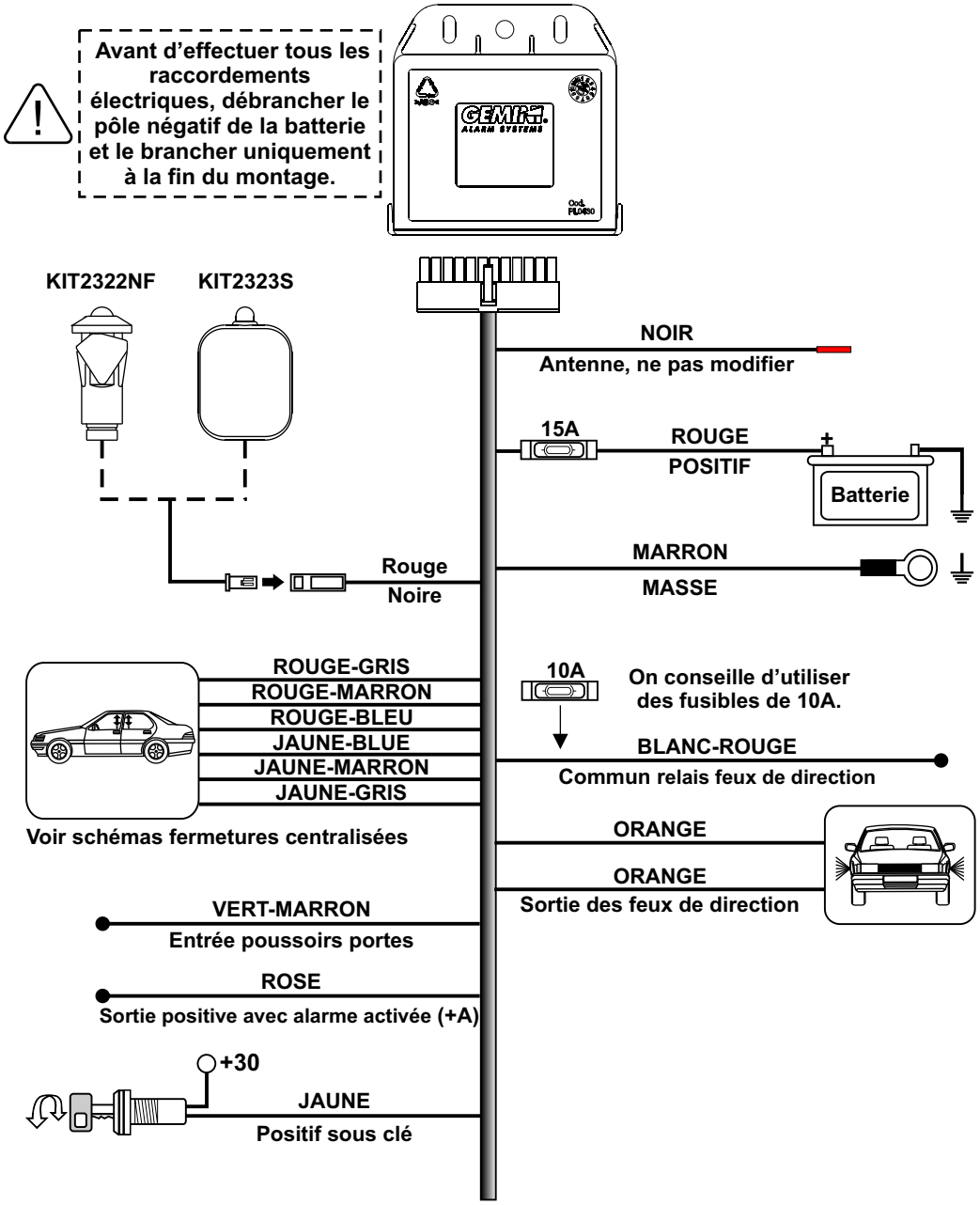

6.0 - APPRENTISSAGE NOUVEAUX DISPOSITIFS

Pour que l'opération réussisse, il faut que les raccordements électriques requis (poussoir portes et positif sous clé) aient été réalisés.

Le système permet de mémoriser un maximum de 50 radiocommandes.
La procédure pour exécuter cette opération est décrite ci-après.

- Le système ayant été désactivé, ouvrir et garder ouvert la porte côté conducteur du véhicule.

Les opérations de "ON-OFF" doivent être exécutées dans un délai maximum de quatre secondes.
Au cas contraire la procédure sera annulée.

- Tourner la clé de contact du véhicule sur "ON"-"OFF"-"ON"-"OFF"-"ON"-"OFF"-"ON".
- A la quatrième commutation sur "ON", laisser la clé dans cette position.
- Le système signalera l'entrée dans la procédure d'apprentissage des nouveaux dispositifs moyennant deux signalisations optiques de la diode d'état et des indicateurs de direction.

Ne pas modifier la position de la portière, sinon on obtiendra l'effacement des dispositifs présents dans la mémoire du système, comme le décrit le paragraphe suivant.

- A présent le système est en condition d'attente, prêt à recevoir le code des dispositifs.
- Appuyer sur la touche de la radiocommande; le système signalera l'apprentissage du nouveau dispositif par un éclair de la diode d'état.
- Répéter la même opération pour mémoriser d'autres dispositifs.
- Tourner la clé de contact du véhicule sur "OFF" et fermer la portière.
- La fin de la procédure sera signalée par un long clignotement de la diode et des indicateurs de direction.

La mémorisation du 51° dispositif implique l'effacement du premier dispositif présent sur la position un de la mémoire du système d'alarme.

7.0 - EFFACEMENT DES DISPOSITIFS

Pour que l'opération réussisse, il faut que les raccordements électriques requis (poussoir portes et positif sous clé) aient été réalisés.

Le système permet de mémoriser un maximum de 50 radiocommandes.
La procédure pour exécuter cette opération est décrite ci-après.

- Le système ayant été désactivé, ouvrir et garder ouvert la porte côté conducteur du véhicule.

Les opérations de "ON-OFF" doivent être exécutées dans un délai maximum de quatre secondes.
Au cas contraire la procédure sera annulée.

- Tourner la clé de contact du véhicule sur "ON"-"OFF"-"ON"-"OFF"-"ON"-"OFF"-"ON".
- A la quatrième commutation sur "ON", laisser la clé dans cette position.
- Le système signalera l'entrée dans la procédure d'effacement des dispositifs moyennant deux signalisations optiques de la diode d'état et des indicateurs de direction.
- Fermer la porte; la diode d'état s'allume de manière fixe.
- Laisser la porte fermé jusqu'au moment où, après environ huit secondes, on aura l'effacement complet des dispositifs.

Si on laisse la porte fermé moins de huit secondes on n'obtient pas l'effacement des dispositifs.

- L'effacement des dispositifs et la fin de la procédure sera signalé par l'extinction de la diode d'état.
- Tourner la clé de contact du véhicule sur "OFF".

8.0 - DESCRIPTION DES FONCTIONS PROGRAMMABLES

Ce chapitre décrit de manière sommaire les différentes fonctions; pour la programmation, suivre les instructions du paragraphe “PROGRAMMATION DU SYSTÈME”.

8.1 - ACTIVATION ANTI-DISTRACTION ET VERROUILLAGE DES SERRURES

Fonction qui permet de protéger le véhicule quand le système est désactivé par l’usager sans que celui-ci s’en aperçoive. Si on n’intervient pas sur le véhicule (p. ex. ouverture des portes ou tentative de démarrage) après que le système a été désactivé, après 30” le système s’active de nouveau.
La fonction antidistraction est accompagnée du verrouillage automatique des serrures de la voiture en ordre de marche.
Après avoir fermé toutes les portes du véhicule, tourner la clé de contact sur “ON”; après 20” environ les serrures sont verrouillées. Tourner la clé de contact sur “OFF” pour déverrouiller les serrures.

8.2 - SÉLECTION DES TEMPS DES FERMETURES

Fonction qui permet de sélectionner les temps des fermetures centralisées.

8.3 - COMMANDE CONFORT

Fonction qui permet d’activer la commande confort (fermeture des vitres) à l’activation du système.

8.4 - DOUBLE IMPULSION À L’OUVERTURE

Fonction qui active deux fois la commande d’ouverture et est employée sur les voitures ayant des ouvertures diversifiées.

8.5 - SÉLECTION POLARITÉ POUSSOIRS PORTES

Fonction qui modifie le signal d’entrée de l’alarme (positif ou négatif) suivant le signal provenant du poussoir de porte de la voiture.

9.0 - PROGRAMMATION DU SYSTÈME

Faire attention à ne pas modifier les programmations effectuées pendant l’installation.
Toute entrée en programmation remet le système à l’état initial programmé.

Le système a une “configuration standard” mémorisée par Gemini à la production.
Pour modifier la programmation, procéder comme suit:

- Le système étant désactivé tourner la clé de contact sur “ON”.
- La diode s’allume pendant une seconde; pendant ce délai appuyer sur la touche de la radiocommande.
- La confirmation de l’entrée en programmation sera signalée par trois clignotement de la diode et des indicateurs de direction. La diode s’allume ensuite fixe
- Consulter le tableau ci-dessous pour habiliter/déshabiliter les fonctions, en considérant que chaque foi q’on appui sur une touche de la radiocommande ou on tourne la clé de contact du véhicule le système passe à la fonction suivante. A chaque pression de la touche de la radiocommande la diode s’éteint brièvement tandis qu’elle s’éteint deux fois à chaque rotation de la clé de contact.

FONCTION	ÉTAT	TOUCHE	CLÉ VÉHICULE
Activation anti-distraction	Déshabilitée	Active	Désactivé
Sélection temps d’ouverture/fermeture 1” ou 6”	1” sélectionné	Active 6”	Active 1”
Verrouillage confort 25”	Déshabilitée	Active	Désactivé
Double impulsion ouverture serrures	Déshabilitée	Active	Désactivé
Sélection polarité entrée portes	Polarité négative activée	Active polarité positive	Active polarité négative

- Une fois la dernière fonction programmée, le système indiquera la fin de la procédure par trois clignotement de la diode et des indicateurs de direction.
- Tourner la clé de contact sur “OFF”.

10.0 - CONDITIONS DE GARANTIE

Cet appareil est garanti contre tous les défauts de fabrication pour une période de 24 mois à partir de la date d’installation figurant sur le coupon de garantie, d’après les prescriptions de la directive 1999/44/CE transposée dans le D.L. N°24 du 02/02/2002.
Nous vous prions donc de renseigner toutes les parties du certificat de garantie présent dans ce manuel d’instruction et de NE PAS ENLEVER l'étiquette de garantie collée sur l’appareil.
L’absence ou la présence partielle de cette étiquette ou même d’un seul des éléments figurant dans le certificat, ou l’absence du document de vente annexe font déchoir la garantie.
La garantie est valable exclusivement auprès des centres autorisés par Gemini Technologies S.p.A.
Le Constructeur décline toute responsabilité pour les anomalies, pannes de l’appareil et de l’installation électrique du véhicule éventuellement provoquées par une installation incorrecte, une modification ou un usage impropre.

11.0 - DIRECTIVE SUR DÉCHETS D’ÉQUIPEMENTS ÉLECTRIQUES ET ÉLECTRONIQUES (DEEE)

En Union Européenne, cette étiquette indique que ce produit ne doit pas être jeté avec les déchets ménagers.
Il doit être mis au rebut dans un centre de dépôt spécialisé pour un recyclage approprié (directive 2002/95/CE, 2002/96/CE et 2003/108/CE).
Pour obtenir davantage d’informations sur le recyclage approprié de ce produit dans votre pays, veuillez vous rendre sur le site: www.eur-lex.europa.eu

UNIQUEMENT CONTENANTS APPROPRIÉS

12.0 - CARACTÉRISTIQUES TECHNIQUES

Tension nominale 839	12/24 Vdc
Absorption de courant @ 12Vdc avec alarme déclenchée et LED clignotante	15 mA
Plage température de fonctionnement	De -30°C à +70°C
Portée contacts relais feux de direction	8 A à 20°C
Courant maxi positif alarme activée (+A)	10 mA

Declaration of conformity to type
Dichiarazione di conformità

I hereby declare that the product
Qui di seguito si dichiara che il prodotto

7208E - 7218E
(Name of product, type or model, batch or serial number)
(nome del prodotto o modello, categoria o numero di serie)

Is conform to all relevant essential requirements of the R&TTE-directive 1999/5/EC, issued March 9,1999. According to Annex IV of the R&TTE directive. The following standards and essential radio test suites published in the "Official Journal" of the European Communities, have been used to demonstrate the conformity of the product:

Product in class 1 frequency identification - subclass 20

Electrical safety:	EN 60950-1 (2001) + A11 (2004)
Radio and spectrum parameters:	EN 300220-2 V2.1.1 EN 50371 (2002)
Electromagnetic compatibility EMC:	EN 301489-3 V1.4.1 EN 301489-1 V1.6.1

Soddisfa tutti i requisiti applicabili alla tipologia del prodotto e richiesti dalla regolamentazione delle telecomunicazioni secondo direttiva R&TTE 1999/5/CE allegato IV tramite l'utilizzo delle norme pubblicate nella gazzetta ufficiale della Comunità Europea:

Prodotto in frequenza identificata come classe 1 - sottoclasse 20

Sicurezza elettrica:	*EN 60950-1 (2001) + A11 (2004)*
Radio e parametri di trasmissione:	*EN 300220-2 V2.1.1 EN 50371 (2002)*
Compatibilità elettromagnetica EMC:	*EN 301489-3 V1.4.1 EN 301489-1 V1.6.1*

The product can be used in the following European Countries: **A, B, D, DK, F, FR, GR, IR, I, L, NL, P, SP, S, UK**
Il prodotto può essere immesso nei seguenti Stati Europei:

Company responsible for placing on the market: **GEMINI TECHNOLOGIES S.p.A.**
Società responsabile per l'immissione nel mercato:

Address: **Via Luigi Galvani 12 - 21020 BODIO LOMNAGO (VA) - ITALY**
Indirizzo:

Point of contact: **Andrea Rossi**
Persona di contatto:

Bodio Lomnago - 19/09/2003

(Signature) - *(Firma)*